NORD SAPPHIRE
NPH12AL-K5NNA2B HT/FT
MOBIL KLÍMA
Használati útmutató

Köszönjük, hogy termékünket választotta!
A megfelelő használat érdekében,
kérjük figyelmesen olvassa el és tartsa meg ezt az útmutatót!

Tartalom

Használati tudnivalók

A hűtőközeg....2
Biztonsági előírások 3
Alkotóelemek 5

Kezelési útmutató

Kezelőpanel leírás 7
Légkondicionáló használat 8
A távirányító használata 9
A távirányító gombjai 10
Ikonok a kijelzőn 10
A távirányító gombjainak funkciói 11
A távirányító gombjainak kombinációi 14
A távirányító elemeinek cseréje 15

Karbantartás, üzembe helyezés

Tisztítás és karbantartás 16
Hibaelhárítás....18
Előkészületek üzembe helyezés előtt 18
Üzembe helyezés és karbantartás 21
Kábeltartó felszerelése 22
Összegyűlt kondenzvíz eltávolítása 23
Flexibilis cső csatlakoztatása elhelyezése 24
Tesztüzem 29

Ezen eszköz használata nem javasolt csökkent fizikai, érzékszervi vagy szellemi képességgel rendelkező személyek, gyermekek, vagy tapasztalatlan felhasználók számára megfelelő felügyelet vagy oktatás nélkül. A gyermekek folyamatos felügyelete javasolt, hogy ne játsszanak a készülékkel.

Ez az ikon azt jelzi, hogy a termék az Európai Unión belül nem dobható ki egyéb háztartási hulladék módjára, különleges hulladéknak minősül. A környezet és az egészség megóvása érdekében gondoskodjon a megfelelő speciális hulladéklerakóba történő eljuttatásról. Kérjük érdeklődjön az eladónál a megfelelő újrahasznosítás érdekében.

Jelmagyarázat

⚠ DANGER	Veszélyes helyzetet jelez, ami halálhoz vagy súlyos sérüléshez vezet.
⚠ WARNING	Veszélyes helyzetet jelez, ami halálhoz vagy súlyos sérüléshez vezethet.
⚠ CAUTION	Veszélyes helyzetet jelez, ami könnyű vagy közepesen súlyos sérüléshez vezethet.
NOTICE	Fontos, de egészségre nem vagy csak kevésbé veszélyes helyzetet jelez, ami anyagi kárral járhat.
	A WARNING és a CAUTION figyelmeztetések valamelyikének felel meg.

Kivételi záradékok

A gyártó nem vállal felelősséget, ha a következő okok miatt személyi sérülést vagy anyagi veszteséget okozott.

1. Nem rendeltetésszerű vagy helytelen használat miatt bekövetkezett termék károsodás;
2. Változtatás, csere vagy, karbantartás a terméken, a gyártó használati utasításának figyelembe vétele nélkül;
3. Az ellenőrzés után a termék hibáját közvetlenül a korrozív gáz okozza;
4. Az ellenőrzés után a hibák a szállítás alatt következtek be;
5. A készülék működtetése, javítsa és karbantartása, a készülék használati utasításának, vagy a kapcsolódó előírások betartása nélkül;
6. Az ellenőrzést követően a problémát vagy a vitát más gyártók által gyártott alkatrészek és alkatrészek minőségei vagy teljesítménye okozza;
7. A károkat természeti csapások, rossz környezeti körülmények vagy vis maior okozta;

Ha a hűtőközeg szivárog, vagy a telepítés, karbantartás vagy szétszerelés során leeresztés igényel, azt hitelesített szakemberekkel kell kezelni, vagy más módon, a helyi törvényeknek és előírásoknak megfelelően.

A készülék tűzveszélyes gázzal, R290 töltött.

A készülék telepítése és használata előtt olvassa el a használati útmutatót.

A készülék telepítése előtt olvassa el először a telepítési útmutatót.

A készülék javítása előtt olvassa el először a szerviz kézikönyvet.

A hűtőközeg

- A légkondicionáló egység funkciójának működtetéséhez, a rendszer egy speciális hűtőközeg keringtet. A használt hűtőközeg az R290 fluorid, amely tisztított. A hűtőközeg gyúlékony és szagtalan. Bizonyos körülmények között robbanáshoz vezethet.
- A közönséges hűtőközegekhez képest az R290 nem szennyeződő hűtőközeg, amely így nem sérti az ózonoszférát. Az üvegházhatásra gyakorolt hatása szintén alacsonyabb. Az R290 nagyon jó termodinamikai tulajdonságokkal rendelkezik, amelyek valóban magas energiahatékonysághoz vezetnek, így az egységeknek
- kevesebb töltésre van szükségük. Az R290 töltési mennyiségét lásd az adattáblán.

Figyelmeztetés

- Tűzveszélyes gázzal, R290-nel töltött készülék.
- A készüléket 15m ^{2}-nél nagyobb alapterületű helyiségben kell felszerelni, üzemeltetni és tárolni.
- A készüléket olyan helyiségben kell tárolni, amelyben folyamatosan nem működnek gyújtóforrások. (például: nyílt láng, működő gázkészülék, működő elektromos fűtés.) A
- A készüléket jól szellőző helyiségben kell tárolni, ahol a helyiség mérete megegyezik a működésre előírt helyiség területével.
- A készüléket úgy kell tárolni, hogy megakadályozzák a mechanikai sérüléseket.
- A készülékhez csatlakoztatott vezetékek nem tartalmazhatnak gyújtóforrást.
- A szükséges szellőzőnyílásokat tartsa akadálytól távol.
- Ne szúrja át és ne gyújtsa fel.
- Vegye figyelembe, hogy a hűtőközeg szagtalan.
- A leolvasztás gyorsítására vagy tisztítására ne használjon a gyártó által ajánlott eszközökön kívül egyéb eszközöket.
- A szervizelést csak a gyártó ajánlása szerint szabad elvégezni. Ha javításra van szükség, vegye fel a kapcsolatot a legközelebbi hivatalos szervizközponttal.
- A szakképzetlen személyzet által végzett javítás veszélyes lehet.
- A nemzeti gázszabályok betartása kötelező.

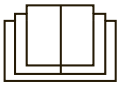

Biztonsági előírások

- A klímaberendezés 16°C ~ 35°C hőmérséklet-tartomány között üzemeltethető.
- Csak beltéri egység.
- A készüléket oda helyezze, ahol az hosszabbító nélkül elérhető.
- Csak egyedi felhasználásra, ipari célokra nem alkalmazható.
- A készüléket legalább 12” (50 cm) távolságnyira helyezze el a falaktól.
- Ne használja a berendezést nedves, párás környezetben.
- Kérjük, tartsa tisztán a készüléket.
- Üzemidő alatt tartsa az ablakokat és ajtókat zárva a hatékony működés érdekében.
- A készüléket sima felületű talajon helyezze el, így megelőzheti a vibrációt és a zajkibocsátást.
- A készüléket kerekekkel látták el, hogy könnyedén mozgathassa, akár egyik helységből a másikba.
- Ne döntse meg és ne állítsa a tetejére a készüléket, mert az meghibásodást eredményezhet. Hiba esetén, forduljon szerelőhöz.
- Ne tegye ki közvetlen napfénynek a terméket.

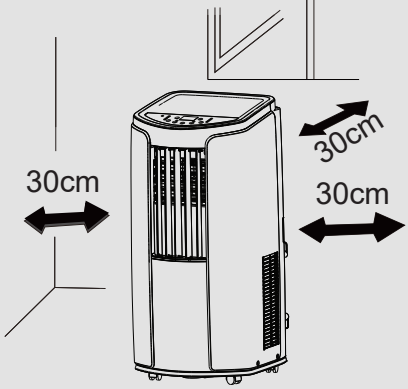

Megjegyzés:

A kézikönyv grafikái csak hivatkozási célokat szolgálnak.

Biztonsági előírások

● Ezt a készüléket 8 évesnél idősebb gyermekek, ill. csökkentett fizikai, mentális és érzékszervi problémákkal szenvedő egyének csak abban az esetben használhatják, ha megfelelő tapasztalattal és tudással képesek kontrollálni a készülék biztonságos működését, valamint fel tudják ismerni a veszélyt jelentő helyzeteket. Kérjük, testi épségük megóvása érdekében ne hagyja gyermekét a készülékkel játszani. A takarítási és felhasználói karbantartásokat nem végezheti felügyelet nélkül álló gyermek.

● Használat előtt győződjön meg arról, hogy készüléke megfelel-e a hálózati követelményeknek.

● Karbantartás előtt állítsa le a készüléket, és távolítsa el a hálózatból, hogy elkerülhesse az áramütést.

● Győződjön meg arról, hogy nem nyomja a vezetéket súlyos tárgy, bútor, stb.

● Ne húzza a tápvezetéket, ill. ne használja azt a berendezés mozgatására. Ne nyúljon a vezetékhez és a készülékhez vizes kézzel.

● Kérjük, használjon földelt hálózatot.

● Amennyiben a hálózati kábel megsérült, azonnal kérje szerelő segítségét.

● Ha szokatlan jelenséget tapasztal (égett szag, stb.) azonnal állítsa le a berendezést.

● Amennyiben nem használják a készüléket, távolítsák el a hálózatból.

● Ne öntsön vizet a készülékre a tisztítás során, mert az meghibásodást okozhat.

● Amennyiben a vízelvezető csatornát is felszereli, ne használja a berendezést 0 Celsius fok alatt, mert az szivárgást okozhat.

● Ne helyezzen fűtésre alkalmas eszközt a mobilklíma közelébe.

● Tartsa távol az égő, ill. robbanékony anyagokat.

● Gyerekek és döntésképtelen felnőttek nem használhatják a berendezést. Óvja a gyermekeket attól, hogy játsszanak vagy felmászjanak a légkondicionálóra

● Ne engedje, hogy gyermeke hozzáférhessen a berendezéshez.

● Ne helyezzen a klímaberendezés tetejére tárgyakat, ne takarja le.

● Ne kísérelje meg önállóan megjavítani a készüléket.

● Tilos az egységet a fürdőszobáb, mosókonyhába helyezni.

● Tilos mindenfajta tárgy behelyezése a légkondicionálóba.

Alkotóelemek

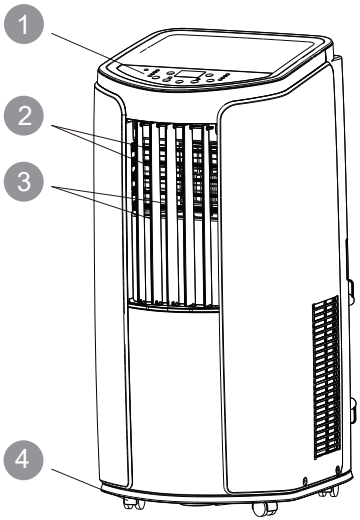

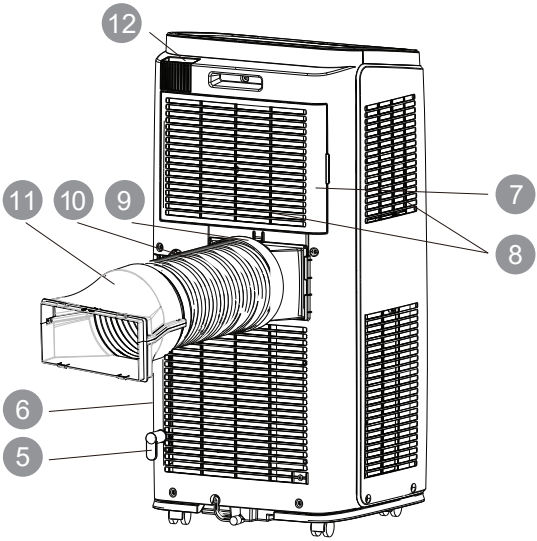

1. Kezelőpanel
2. Lamella
3. Terelőlapát
4. Görgők
5. Vezeték tartó horog
6. Áramkábel bemenet
7. Fedél
8. Levegő beszívó nyílás
9. Csatlakozó
10. Flexibilis cső
11. Csatlakozó idom
12. Távirányító tartó

Távirányító

Kezelőpanel leírás

Kezelő panel jelölései

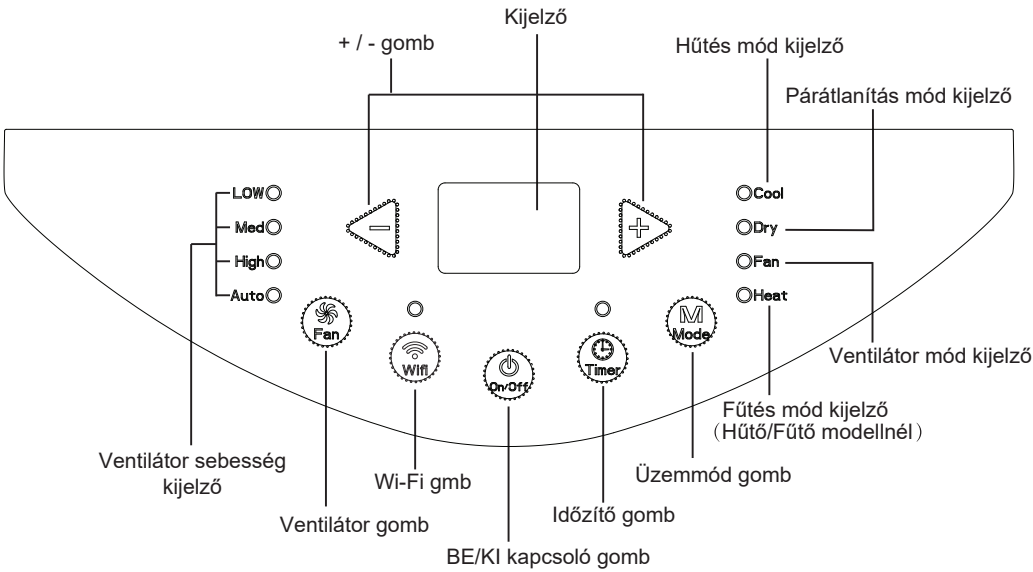

Üzemmódok

Megjegyzés:

- Az elektromos hálózathoz való csatlakoztatás után a légkondicionáló egy hangot ad ki. Ez után tudja működtetni a kezelőpanellel.
- Bekapcsolt állapotban a kezelőpanelen történő minden egyes gombnyomásnál a légkondicionáló hangot ad ki. Közben a vonatkozó kijelző vagy kontroll panel világít.
- Kikapcsolt állapotban mutatja a kijelző a beállított hőmérsékletet hűtés és fűtés módban (csak hűtő/fűtő modelleknél), míg a többi üzemmód esetén nem jelez.

1 ON/OFF gomb

Nyomja meg a be- és kikapcsoláshoz.

2 + / - gomb

Hűtés módban nyomja meg a “+” vagy a “-” gombot a hőmérséklet csökkentéséhez vagy növeléséhez 1°C(°F). A hőmérséklet 16°C~30°C között állítható, automata, párátlanítás és ventilátor módban ez a gomb nem aktív.

Kezelőpanel leírás

3 Mód gomb

Ezzel a gombbal tudja kiválasztani a kívánt üzemmódot az alábbiak szerint:

Cool→Dry→Fan→Heat (csak hűtő/fűtő modelleknél)

Cool/Hűtés: A hűtés mód kijelző világít. A kijelző a beállított hőmérsékletet mutatja. Beállítható hőmérséklet értéke: 16 °C~30°C.

Dry/Párátlanítás: A párátlanítás mód kijelző világít. A kijelző nem mutat hőmérsékletet.

Fan/Ventilátor mód: A légkondicionáló csak levegőt áramoltat (nem hűt). A ventilátor mód kijelző világít. A kijelző nem mutat hőmérsékletet.

Heat/Fűtés (csak hűtő/fűtő modelleknél): A fűtés mód kijelző világít. A kijelző a beállított hőmérsékletet mutatja. Beállítható hőmérséklet értéke: 16°C~30°C.

4 Ventilátor gomb

Ennek a gombnak a megnyomásával léptethet a ventilátor sebességei között ebben a sorrendben: alacsony; közepes; magas; automata; alacsony.

5 Időzítő

Nyomja meg ezt a gombot, hogy beléphessen az időzítő beállításokhoz. Ebben a módban nyomja a + vagy - gombokat, hogy beállíthassa a kívánt időt. Az időzítés során a beállított érték fél órával növekszik, illetve csökken a + vagy - gomb megnyomására 10 órán belül, míg 1 órával, növekszik illetve csökken 10 órán felüli érték megadásával. Az időzítő beállítása végeztével a hőmérséklet megjelenik a kijelzőn. Ha az időzítő funkció elindul a felső jelzés megjelenik a kijelzőn, miközben a többi funkció jelzése eltűnik. Az időzítő mód során nyomja meg még egyszer a TIMER gombot, hogy elmentse ezt a műveletet.

6 Wi-Fi

A készülék bekapcsolása után nyomja meg a WIFI gombot a WIFI funkció be- vagy kikapcsolásához. A WIFI funkció visszaállításához tartsa nyomva a gombot 10 másodpercig.

Légkondicionáló használat

Légáram irány változtatás

1. Fel/Le irányú beállítás
   - Az alábbi ábra szerint tudja állítani a lamellát.
   - Hűtés (cool) és párátlanítás (dry) üzemmódban ne állítsa a légterelőt a legalacsonyabb és legmagasabb pozícióba, mert a kondenzátum kicsapódhat rajta.

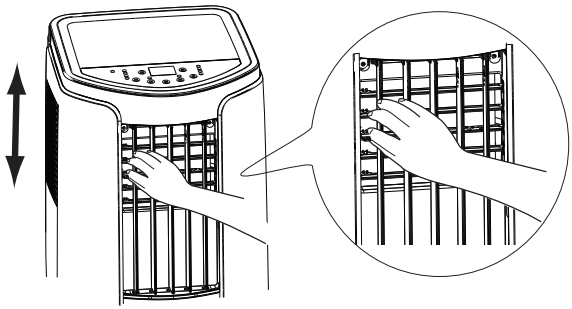

2. Jobb/Bal irányú beállítás
   - Az alábbi ábra szerint tudja állítani a lamellát.

   ⚠ CAUTION:
   - Hűtés (cool) és párátlanítás (dry) üzemmódban ne állítsa a légterelőt a legszélső pozícióba, mert a kondenzátum kicsapódhat rajta.

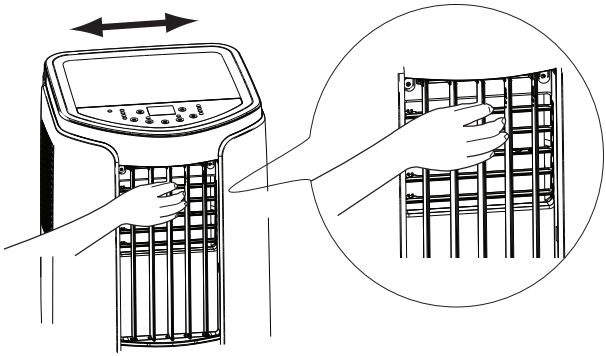

A távirányító használata

Ez egy általános távirányító, csak azok a funkciók vezérelhetők vele, amelyet az adott berendezés tud. Ha adott funkció nem áll rendelkezésre akkor a berendezés az eredeti módba működik tovább.

Használatkor a távirányítót irányítsa a jelvevőre (ld. kép) és nyomja meg a szükséges gombot. A berendezés sípol egyet ha vette a jelet.

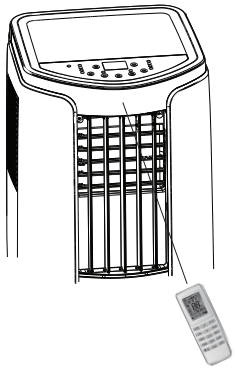

- Ellenőrizze, hogy nem takarja-e el valami a jelvevőt.
- Hatótávolság kb. 8m.

⚠ FIGYELEM:

- Ne tegye ki a jelvevőt direkt napfénynek.
- Ha más fluoreszkáló lámpa is van a szobában interferenciát/hibát okozhat.
- Ne tegye ki a távirányítót direkt napfénynek vagy közvetlen hősugárzásnak. Védje a nedvességtől.

Ha nem használja a távirányítót elhelyezheti a berendezésben egy arra kialakított helyen.

Távirányító tartó

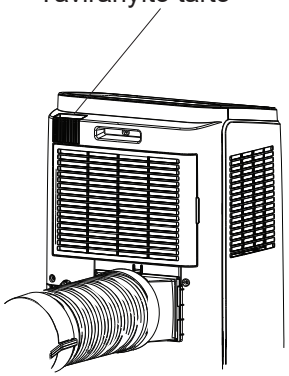

A távirányító gombjai

1. ON/OFF gomb
2. ▲ gomb
3. üzemmód gomb
4. forgás gomb
5. ▼ gomb
6. FAN, terelőlapát gomb
7. Időzítő |
8. Óra
9. Időzítő bekapcsolás
10. Alvás üzemmód
11. Hőmérséklet gomb
12. Turbó üzemmód
13. X-FAN gomb
14. / gomb

Ikonok a kijelzőn

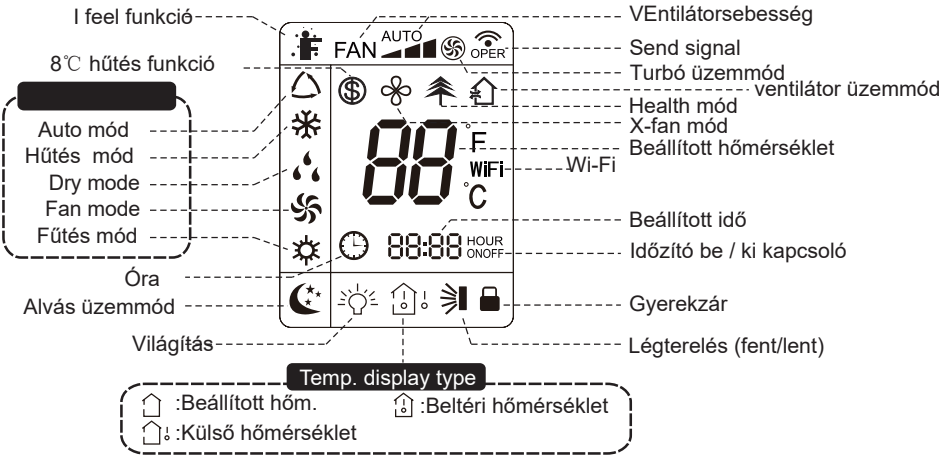

A távirányító gombjainak funkciói

- Mihelyt bekapcsolja a készüléket, egy rövid hangjelzést követően megjelenik a kijelzőn a(z) ⏻ ikon (piros jelzés, a szín modelltől függő). Ezt a műveletet a távirányító segítségével is elvégezheti. Ezt követően a légkondicionálót távvezérlővel működtetheti.
- Bekapcsolt állapotban a 📶 gombjának megnyomása után a távirányító kijelzője egyszer villog, és a légkondicionáló „di” hangot hallat, ami azt jelenti, hogy a jelet fogta a légkondicionáló.
- Kikapcsolt állapotban a beállított hőmérséklet és az óra ikon jelenik meg a távirányító kijelzőjén (Ha az időzítő be van kapcsolva, és a világítási funkciók be vannak állítva, akkor a megfelelő ikonok megjelennek a távirányítón)
- Bekapcsolt állapotban megjelennek a a beállított funkciók ikonjai a távirányítón.

1 ON/OFF gomb

Nyomja meg az ON/OFF gombot a berendezés be-, ill. kikapcsolásához.

2 MODE gomb

A MODE gombbal tudja kiválasztani az üzemmódot. Bekapcsolás után az AUTO üzemmód alapértelmezett.

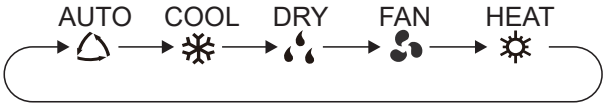

- Az AUTO mód elindulásával a berendezés a környezeti feltételeket mérlegelve automatikusan választja ki a megfelelő hőmérsékletet.

3 "SWING" gomb

A SWING gomb megnyomásával beállíthatja a terelőlapátokat, felfelé/lefelé, amely beállítások aztán körkörösen az alábbiak szerint váltakoznak

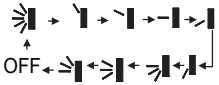

Ez egy univerzális távirányító, ha a parancs , vagy a klíma, a parancsot e szerint hajtja végre:

ikon azt jelzi, hogy a terelőlapát állapota megváltozik az alábbiak szerint:

A távirányító gombjainak funkciói

4 ▼ gomb

Nyomja meg ezt a gombot a beállított hőmérséklet csökkentéséhez. Ha 2 másodperc alatt lenyomva tartja, akkor a beállított hőmérséklet gyorsan csökken. AUTO módban a beállított hőmérséklet nem állítható be.

5 FAN gomb

Nyomja ezt a gombot a ventilátor sebességének beállításához:
automatikus (AUTO), alacsony (◢), közepes (◢◢), gyors (◢◢◢).

Megjegyzés:

- AUTO üzemmódban például nem választható meg a hőmérséklet, mivel az automatikusan kerül kiszámításra. Ugyanez vonatkozik a sebesség beállítási lehetőségeire is ebben a módban.
- A DRY (párátlanítási) üzemmód során LASSÚ ventilátorsebesség van.

6 X-FAN gomb

- Nyomja meg az fan-speed gombot 2 másodpercig, majd a COOL vagy DRY ikont, majd tartsa lenyomva a ventilátor sebességgombját 2 másodpercig. Megjelenik a ikon és a beltéri ventilátor néhány percig folytatja a működést annak érdekében, hogy kiszárítsa a beltéri egységet, még akkor is, ha kikapcsolta a készüléket. Bekapcsolás után az X-FAN OFF az alapértelmezett értéke. Az X-FAN nem érhető el AUTO, FAN vagy HEAT módban.
- Az X-FAN funkció: az egység kikapcsolása után a ON/OFF gomb megnyomásával a beltéri ventilátor néhány percig tovább működik, alacsony sebességgel. Ebben az időszakban tartsa lenyomva a ventilátor sebesség gombját 2 másodpercig a beltéri ventilátor közvetlen leállításához.
- Az X-FAN funkció kikapcsolása után: Miután kikapcsolta az egységet az ON/OFF gomb megnyomásával, a teljes egység közvetlenül kikapcsol.

7 TIMER OFF gomb

Nyomja meg ezt a gombot az automatikus időzítő kikapcsolásához. Az automatikus időzítő program törléséhez egyszerűen nyomja meg ismét a gombot.

8 HCLOCK gomb

Nyomja meg a CLOCK gombot, a villogni fog. 5 másodpercen belül a ▲ ▲ vagy a gomb megnyomásával beállíthatja az aktuális időt. Ha bármelyik gombot 2 másodperc felett lenyomva tartja, az idő 0,5 másodpercenként 1 perccel, majd 0,5 másodpercenként 10 perccel növekszik vagy csökken. A beállítás utáni villogás közben nyomja meg ismét a CLOCK gombot a beállítás megerősítéséhez.

A távirányító gombjainak funkciói

9 TIMER ON gomb

Nyomja meg a TIMER ON gombot az automatikus időzítő bekapcsolásához. Az automatikus időzítő program törléséhez egyszerűen nyomja meg újra ezt a gombot. A gomb megnyomása után eltűnik az ikon, és az „ON” villog. 00:00 jelenik meg a BE idő beállításához. 5 másodpercen belül nyomja meg a ▲ vagy a gombot az ▲ időérték beállításához. Bármelyik gomb minden megnyomása megváltoztatja az időbeállítást 1 perccel. Ha valamelyik gombot lenyomva tartja, akkor az időbeállítás 1 perccel, majd 10 perccel megváltozik. A beállítás után 5 másodpercen belül nyomja meg a TIMER ON gombot a megerősítéshez.

10 SLEEP gomb

Nyomja meg a SLEEP gombot az alvó üzemmódba való belépéshez. Nyomja meg még egyszer ezt a gombot, ha törölni akarja ezeket a beállításokat. Ez a funkció elérhető HŰTÉS, FŰTÉS üzemmódban is, hogy a legkellemesebb hőmérsékletet biztosítsa az Ön kényelmére.

11 TEMP gomb

Nyomja meg ezt a gombot, hogy megnézhesse a kijelzőn a beállított hőmérsékletet, a szobahőmérsékletet, vagy a kinti környezeti hőmérsékletet. Az alábbi módon váltogathatja a távirányítón ezt a funkciót:

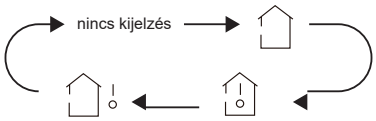

- Ha kiválasztja a " " opciót, a kijelzőn egyből megjelenik az előre beállított hőmérséklet.
- Ha kiválasztja a " " opciót, a kijelzőn egyből megjelenik az akkor aktuális szobahőmérséklet.
- Ha kiválasztja a " " opciót, a kijelzőn egyből megjelenik a kinti környezet hőmérséklete.

Megjegyzés:

- Ez a modell nem rendelkezik kültéri hőmérséklet kijelző funkcióval.

12 TURBO gomb (Ennél a modellnél nem aktív)

Nyomja meg a TURBO gombot az aktiváláshoz, illetve a mód kikapcsolásához. A TURBÓ üzemmód lehetővé teszi, hogy a legrövidebb időkereten belül érje el a kívánt szobahőmérsékletet. HŰTÉS, ill. FŰTÉS üzemmódban erőteljesebb hűtési/fűtési folyamatok indulnak el, gyors ventilátorsebességgel.

A távirányító gombjainak funkciói

13 X-FAN | gomb

X-FAN funkció: COOL vagy DRY módban az ikon jelenik meg, és a beltéri ventilátor néhány percig folytatja a működést annak érdekében, hogy kiszárítsa a beltéri egységet, még akkor is, ha kikapcsolta a készüléket. Bekapcsolása után az X-FAN OFF alapértelmezett értéke. Az X-FAN nem érhető el AUTO, FAN vagy HEAT módban.

funkció: kapcsolja be a kijelző fényét, és nyomja meg ismét gombot a kijelző fényének kikapcsolásához.

14 WiFi gomb

A WiFi funkció bekapcsolásakor a, megjelenik "WiFi" ikon a távirányítón; Ha a WiFi funkció ki van kapcsolva, a "WiFi" ikon eltűnik.

A WiFi bekapcsolása A WiFi funkció bekapcsolásához nyomja meg a "WiFi" gombot.

A WiFi kikapcsolása Tartsa lenyomva a "WiFi" gombot 5 másodpercig a WiFi funkció kikapcsolásához. Kikapcsolt állapotban nyomja meg egyszerre a "MODE" és a "WiFi" gombot egy másodpercig, ezzel a WiFi modul visszaállítja a gyári beállításokat.

15 gomb

A gomb lenyomásával bekapcsolja a "HEALTH" funkciót, a kijelzőn megjelenik a ikon. A gomb második megnyomásra elindítja a tisztító funkciót. A gomb megnyomásával kikapcsolhatja a "HEALTH" funkciót.

ikon jelenik meg.Az LCD kijelzőn "" látható. Nyomja meg a gombot második alkalommal az egészségügyi és a lemosási funkciók egyszerre történő elindításához; Az LCD kijelzőn "" és "" látható. (Ez a funkció csak egyes modelleknél elérhető)

A távirányító gomjainak kombinációi

A"▲" and "▼" gombok kombinációja: Gyerekzár

Nyomja meg a "+" és a "-" gombokat egyszerre, ha le szeretné zárni a távirányító gombjait. Ugyan ezt kell tennie ahhoz is, ha fel szeretné oldani ezt a lezárást. A lezárás során a "" jelzés jelenik meg a kijelzőn, így akármelyik gombot is nyomja meg, ez a szimbólum fogja villogva jelezni Önnek, hogy korábban a távirányítót lezárta.

Hőmérséklet átváltása (Celsius - Fahrenheit)

A MODE és a "-" gomb egyszerre történő megnyomásával tud váltani a két fokskála között, °C vagy °F .

A "TEMP" és a "CLOCK" gombok kombinációja: 8℃ fűtés

Fűtés üzemmódban nyomja meg egyszerre a "TEMP" és a "CLOCK" gombokat, hogy be- vagy kikapcsolja a 8 °C-os fűtés funkciót. A Ⓢ és 8°C ikonok meg fognak jelenni a kijelzőn, és a készülék 8 °C-on fogja tartani a fűtést. Nyomja meg ismét a "TEMP" és a "CLOCK" gombokat a 8 °C fűtés funkció kikapcsolásához.

I FEEL Funkció

Nyomja meg a ▲ és "MODE" gombokat egyszerre, hogy elindítsa az I FEEL funkciót. A ikon megjelenik a távirányítón. A kombináció ismételt megnyomásával tudja lezárni az I FEEL funkciót.

A távirányító gombjainak funkciói

1. A műveletek befejezése után nyomja a ON/OFF gombot a klímaberendezés kikapcsolásához.
2. Nyomja a MODE gombot a megfelelő üzemmód kiválasztásához.: AUTO, COOL, DRY, FAN, HEAT.
3. Nyomja meg a "+" vagy a "-" gombokat a hőmérséklet szabályozásához (nem minden üzemmódnál alkalmazhatóak)
4. Nyomja a FAN gombot a ventilátor sebességének meghatározásához: auto, lassú, közepes és gyors.

A távirányító elemeinek cseréje

1. Nyomja meg a távirányító fedelének jelzett részét, majd távolítsa el a régi elemeket.
2. Győződjön meg arról, hogy megfelelő elemeket használ (AAA 1.5V), és hogy a helyes irányba helyezi be azokat.
3. Tegye vissza a fedelet.

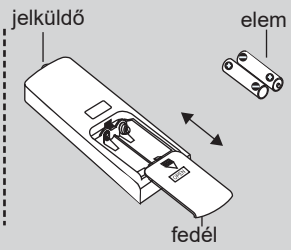

- A különböző műveletek alatt a távirányító jelküldő egysége kommunikál a készülék beltéri egységébe szerelt jelfogadó érzékelővel.
- Ügyeljen arra, hogy a távirányító és az egység között legfeljebb 8 méter távolság legyen, valamint a kettő között ne legyen akadály.
- A távirányító működését befolyásolhatja, ha a közelben más elektronikus eszközöket is üzemeltet.
- Helyezzen be új elemeket, ha már a korábbiak lemerültek a használatkor.
- Amennyiben sok ideig nem használja a távirányítót, távolítsa el belőle az elemeket.
- Amennyiben a távirányító kijelzőjén nem jelennek meg a szimbólumok (vagy azok eltérő módon jelennek meg), cseréje ki az elemeket.

Tisztítás és karbantartás

WARNING:

- Karbantartás előtt állítsa le a készüléket, és távolítsa el a hálózatból, hogy elkerülhesse az áramütést.
- Soha ne használjon illékony anyagot (pl. benzint vagy polírozó port) a tisztításhoz!
- Ne locsoljon vizet a készülékre!

Külső felület és védőrács

Külső felület:
Amennyiben a berendezés felülete elszennyeződött, használjon nedves rongyot annak áttörlésére. Ha komolyabb szennyeződés érte, használjon természetes tisztítószereket.

Védőrács:
Használjon tisztítót vagy nedves szivacsot a törléshez.

Szűrő tisztítás

1. Távolítsa el a szűrőt:
   a. Távolítsa el a szűrő fedelét. 1;
   b. Húzza ki a szűrőt. 2;

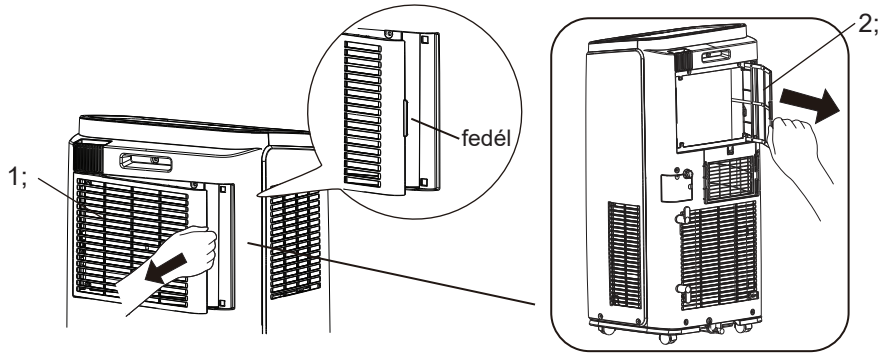

2. A szűrő tisztítása
   Mossa el a filtert mosószeres vízben, használjon speciális spray-készítményeket, ha szükséges.
3. A szűrő visszahelyezése
   Szárítsa meg a szűrőt, majd helyezze vissza a készülékbe.

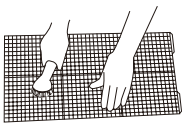

Megjegyzés:

- Amennyiben a készülék szűrőjén felhalmozódott szennyeződést lát, tisztítsa meg manuálisan a szűrőt (kéthetente legalább egyszer ajánlott).
- Ne használjon elektromos szárítót a gyorsabb száradás érdekében!

Tisztítás és karbantartás

NOTICE

- A szűrőt javasoljuk három havonta tisztítani.
- Ne szárítsa a szűrőt tűzzel vagy hajszárítóval, mert az eldeformálódást okozhat.

Üzemeltetés elötti teendők

1. Ellenőrizze, hogy a szellőzőnyílások nincsenek elzáródva.
2. Ellenőrizze, hogy a hálózati kábel nem sérült meg.
3. Nézze meg, tiszta-e a légszűrő.
4. Ellenőrizze le a távirányítóban lévő elemek állapotát.
5. Győződjön meg arról, hogy a kiegészítők megfelelően lettek telepítve.
6. Ellenőrizze, hogy a flexibilis cső nem sérült-e meg.

Üzemeltetés utáni teendők

1. Távolítsa el a készüléket a hálózatból.
2. Tisztítsa meg a szűrőt, a készülék felületét.
3. Távolítsa el a szennyeződéseket.
4. Öntse ki a felhalmozódott vizet a tartályból. (Ennek menetéről részletesebben is olvashat később).

Tárolás (használaton kívül)

Ha hosszú ideig nem használja a készüléket, ügyeljen arra, hogy az alábbi műveleteket végrehajtsa:

- Győződjön meg arról, hogy a tartályban nem maradt felhalmozódott víz.
- Húzza ki a hálózati kábelt, majd illessze azt a berendezés oldalára.
- Tisztítsa meg a készüléket, majd csomagolja be, hogy megóvja a portól.

Környezetvédelmi feladatok

- A selejtezés a helyi szabályoknak megfelelően, az erre kijelölt hulladéktárolókban lehetséges.
- További információt kaphat a kezelésről, ill. selejtezésről, ha felkeresi kereskedőjét, ill. a hulladékgyűjtésre kijelölt helyi szervezetek képviselőit.
- Amennyiben az elektromos alkatrészek nem szabályosan kerülnek megsemmisítésre, azok káros anyagokat bocsátanak ki, melyek leszivároghatnak a talajvízbe, így nem csak a környezetre, de az emberi egészségre is ártalmas

Hibaelhárítás

Kérjük, gondosan olvassa el az alábbi tájékoztatót. Amennyiben nem talált megoldást kérdésére, keresse fel márkaszervizét, kereskedőjét.

Hibajelenség	Hibaelhárítás	Megoldás
A berendezés nem indul el	● Áramkimaradás?	● Várjon amíg újra lesz áram.
	● Hálózati kábel nincs bedugva?	● Dugja be a hálózati kábelt.
	● A kapcsolódó kioldott, vagy a ● biztosíték kiégett?	● Kérje szakember segítségét
	● Lehetséges hiba történt az áramkörben?	● Kérje szakember segítségét az áramkör kicseréléséhez.
	● A készülék éppen újraindul egy megszakítás után?	● Várjon, míg a feszültség visszajön.
Gyenge hűtés (fűtés)	● Áramerősség túl alacsony?	● Várjon a hálózat helyreállásáig.
	● A szűrő túlságosan koszos?	● Tisztítsa meg a szűrőt.
	● A beállított hőmérséklethez pont ennyi szükséges?	● Módosítsa a hőmérsékletet ha szükséges.
	● Nyitott ajtók és ablakok nehezítik a folyamatot.?	● Csukjon be minden ajtót és ablakot.
A berendezés nem reagál a távirányító jelzéseire	● A készülék más elektromos eszközzel interferál?	● Húzza ki a hálózatból a klímát 3 percig, majd indítsa újra.
	● A távirányító lemerül, nincs már továbbítandó jel?	● Figyeljen a 8 méteres hatótávolságra.
	● A jelátvitel akadályba ütközik?	● Távolítsa el a köztes bútorokat.
	● Alacsony a távirányító érzékelési szintje?	● Helyezzen új elemeket a távirányítóba!
	● Fluoreszkáló lámpa vagy eszköz található a szobában?	● Használja a távirányítót közelebbről. ● Távolítsa el a lámpát vagy eszközt.

Hibaelhárítás

Hibajelenség	Hibaelhárítás	Megoldás
Nem érzékelhető levegőáramlás a készülékből	● A levegőnyílásokat elzárja valami?	● Távolítsa el az akadályt.
	● Fűtés üzemmódban a beállított hőérték megegyezik a szobahőmérséklettel?	● Amennyiben a berendezés eléri a kívánt értéket, leáll. ● Módosítsa a hőmérsékletet ha szükséges.
	● A hűtés üzemmód még csak most fog elindulni?	● A készülék leolvasztást hajt végre. Várja meg, míg a folyamat befejeződik.
	● Az elpárologtató fagymentesít?	● Ez normál eljárás melynek végeztével a berendezés tovább működik.
Nem lehet szabályozni a hőmérsékletet	● A készülék AUTO üzemmódon fut?	● Hőmérséklet nem állítható AUTO üzemmódban.
	● A megadott hőmérséklet nem éri el (vagy meghaladta) a megadható értéktartományt?	● Megadható értékek: 16°C-30°C .
Furcsa szag terjeng	● Bútor, tárgy, esetleg cigaretta van a szobában, ami ez eredményezheti?	● Távolítsa el a tárgyat. ● Tisztítsa meg a szűrőt.
Szokatlan hangot ad ki készülék	● A készülék más eszközzel, rádióval interferál?	● Húzza ki a készüléket a hálózatból, majd indítsa újra.
A készülékből vízcsorgás hallatszik	● A készülék éppen bekapcsol, vagy most kapcsol ki?	● Vízcsorgáshoz hasonló hangot ad ki a készülék bekapcsoláskor.
Zúgó hang hallatszik a készülékből	● A készülék éppen bekapcsol, vagy most kapcsol ki?	● Hőmérséklet változás közben hallható normális hangok tágulászkor, összehúzáskor.

Hibaelhárítás

Hibakódok

H8	A víztartály megtelt.	1. Öntse ki az összegyűlt vizet a tartályból. 2. Ha a probléma ezután is megismétlődik, kérje szerelő segítségét.
F1	Külső hőmérséklet érzékelő hiba.	Kérje szakember segítségét.
F2	Elpárologtató hőérzékelő hiba.	Kérje szakember segítségét.
F0	1. Hűtőközeg szivárgás. 2. A rendszer leáll.	1. Áramtalanítsa a készüléket. 2. Forduljon szakemberhez.
H3	A kompresszor túlmelegedett.	1. Túl magas a környezet hőmérséklete. Kapcsolja le a készüléket, és várja meg, míg a hőmérséklet 35 °C alá süllyed. 2. Nézze meg, hogy a berendezésbe nem került-e idegen test, vagy bármilyen tárgy, mely akadályozza a helyes működést. 3. Ha a hiba továbbra is fennáll, forduljon szakemberhez.
E8	Túlmelegedés okozta hibák.	
F4	Kültéri csőhőmérséklet érzékelő nyitva/rövidzár.	Kérje szakember segítségét.

⚠ WARNING

- Kérjük, ha az alábbi problémák bármelyike jelentkezik a készülékén, azonnal kapcsolja le azt és forduljon szerelőhöz.

  → Hálózati kábel felmelegszik, megsérül.
  → Nem általános hangok, zajok.
  → Kellemetlen szagok.
  → Szivárgás

- Ne próbálja megjavítani a készüléket.
- Ha a készülék szokatlan jelenségeket produkál és tovább üzemel, az áramütést,tüzet eredményezhet.

Üzembe helyezés és karbantartás

WARNING:

- Figyeljen minden jelzést és kövesse az utasításokat.
- Ne használjon más kábelt a készülékhez.
- Kérjük, legyen óvatos és körültekintő az üzembe helyezés és a karbantartás során.

A hely kiválasztása

Alapkövetelmények

Kérjük, olvassa el a felsorolt pontokat, amelyek megkímélhetik készülékét, és hosszú távú megfelelő működést biztosítanak:

1) Ne helyezze el a berendezést nedves helyen (pl. mosókonyhába), mert könnyen áramütést, tűzveszélyt produkálhat.
2) Ne helyezze a készüléket olyan helyekre, ahol illékony anyagokat tárolnak.
3) Ne helyezze a készüléket hermetikusan zárt térbe.
4) Ne tegye ki közvetlen napsugárzásnak a készüléket, mert az befolyásolhatja annak érzékelőit, egyben működését.

Követelmények

1) Ne helyezzen semmit se a készülék tetejére, ne takarja le azt.
2) A klímakészüléket legalább 1 méter távolságra helyezze el a TV-től, ill. egyéb elektronikus berendezéstől, hogy az ne eredményezhessen elektromágneses hullámokat.
3) Ne helyezzen közvetlenül a légáramba bútort, vagy bármilyen akadályt.

A hálózatba helyezés feltételei

Biztonsági előírások

1. Dugja be a készüléket a leföldelt, háromvillájú aljzatba.
2. Ne távolítsa el a leföldelt villát.
3. Ne használjon hosszabbítót.
4. Ne használjon hálózati adaptert.
5. Figyelem: a nem megfelelő kezelés komoly veszélyeket eredményezhet, mint halált, súlyos sérüléseket, áramütést!
6. A teljesítmény eléréséért fontos, hogy megfelelő feszültség és egyenáram legyen a háztartásban.
7. Késleltetési biztosíték, ill. megszakító ajánlott a működéshez.
8. Amennyiben a tápkábel megsérül, feltétlenül cseréltesse le a gyártóval, ill. a hivatalos márkaszerviz képzett szakembereivel, hogy elkerülhesse a veszély kockázatát.
9. Használjon megfelelő tápegységet a készülék működéséhez. Ellenkező esetben súlyos hiba, ill. veszély léphet fel. Ne rögzítse a kábelt gáz-, vagy vízvezetékhez. Amikor a készüléket nem használja, húzza ki a hálózatból.

Előkészületek üzembehelyezés előtt

Alkotóelemek

"A" csatlakozó	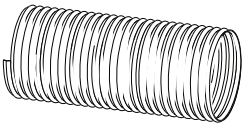 flexibilis kivezető cső	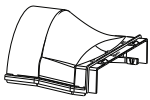 "B" csatlakozó	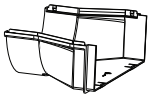 "C" csatlakozó
kábeltartó horog	csavar	csőtartó	gumi csatlakozó	cső gyűrű
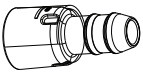 kondenzvíz csatlakozó	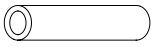 kondenzvíz cső	távirányító	elem (AAA 1.5V)	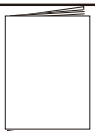 használati utasítás

Üzembehelyezéshez szükséges eszközök

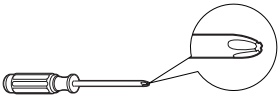 csillag csavarhúzó	lapos csavarhúzó	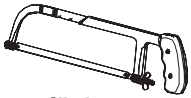 fűrész
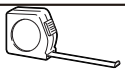 mérőszalag	olló	ceruza

Kábeltartó felszerelése

● Szerelje fel a tartót az ábra szerint.

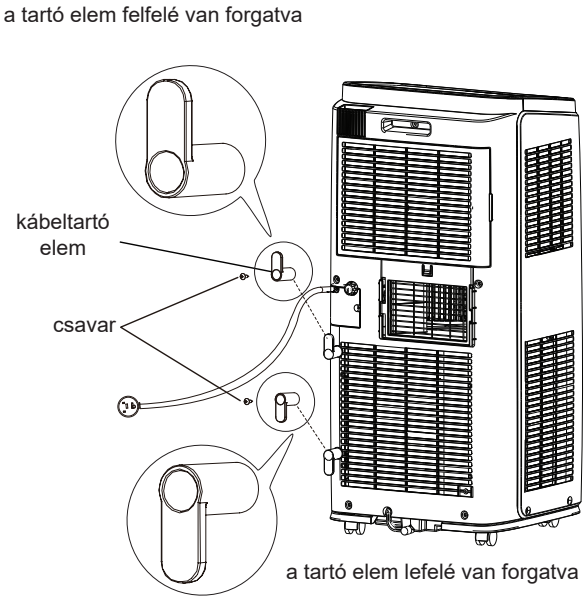

● Tekerje körbe a kábelt a tartóelemeken

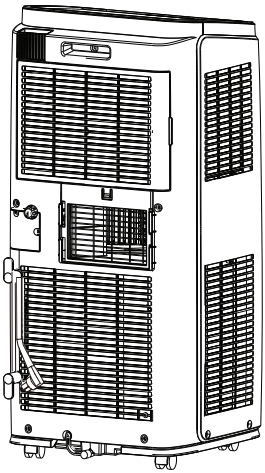

Összegyűlt kondenzvíz eltávolítása

Két lehetőség van:

1 Folyamatos vízelvezetés az alsó nyíláson át.

NOTICE: Ebben az esetben használat előtt csatlakoztassa a kondenzcsövet.

1. Rögzítse a csőcsatlakozót a készülék jobb hátsó oldalán az alábbi ábra szerint:

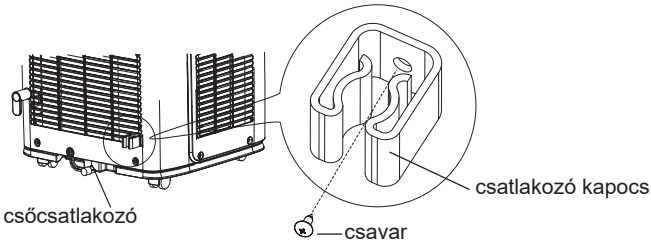

2. Távolítsa el a gumi dugót a csatlakozóból.

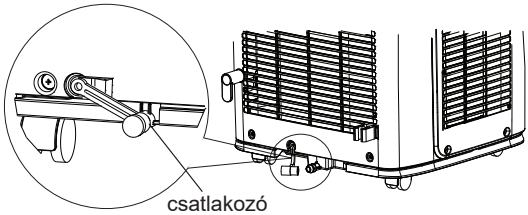

3. Tegye bele a kondenz csövet a csatlakozóba és csavarozza oda, majd kösse be a cső gyűrűvel.
4. Tegye a gumi dugót a kondenzcső másik végére, rögzítse a csőgyűrűvel majd véglegesítse a rögzítő elemmel.

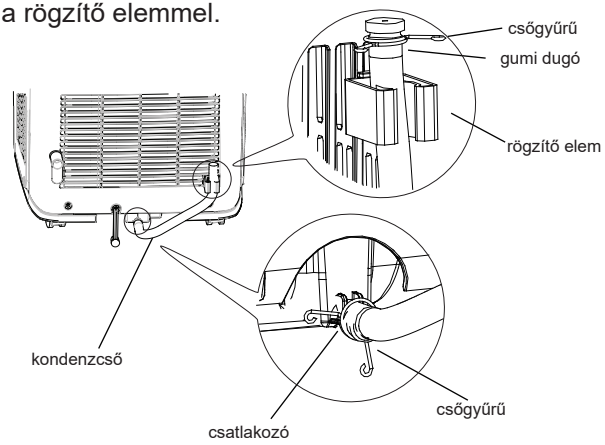

Összegyűlt kondenzvíz eltávolítása

1. Hűtő, fűtő és párátlanító módban a kondenzvíz egy tartályba gyűlik.
2. Ha a tartály megtelik vízzel egy jelzőhangot hallunk nyolcszor és a H8 jelenik meg a kijelzőn:
   - Helyezze a berendezést egy vízeltávolításra alkalmas helyre, de ne mozdítsa el függőleges irányból (ne fektesse el);
   - Vegye ki a kondenzcsövet a rögzítőből, vegye ki a gumidugót, tegye be a kondenzcsövet a víz ürítéséhez;
   - Tegye vissza a gumidugót a kondenzcsőhöz amikor az összes vizet eltávolította és helyezze vissza a csövet a tartóba;
   - Miután megszűnt a vízvédelem és 3 percre leállt a berendezés, újra működésbe lép.

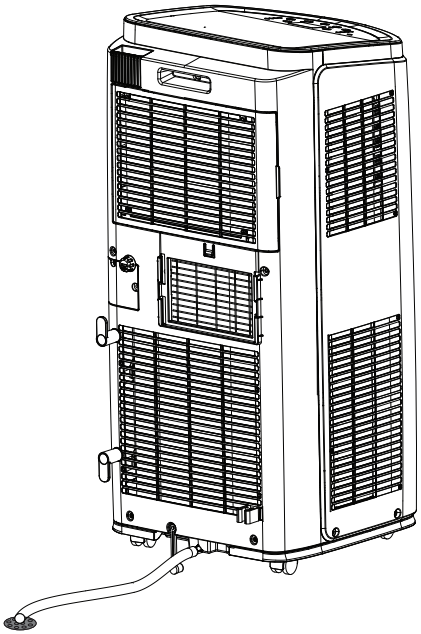

Összegyűlt kondenzvíz eltávolítása

2 Használja a folyamatos kondenzvíz elvezetés opciót a középső nyílásból.

NOTICE: A víz automatikusan üríthető egy 14mm-es belső átmérőjű csővel (a berendezés nem tartalmazza!)

1. Távolítsa el a fedő elemet az óramutató járásával ellenkező irányba elfordítva, aztán távolítsa el a gumi tömítést.

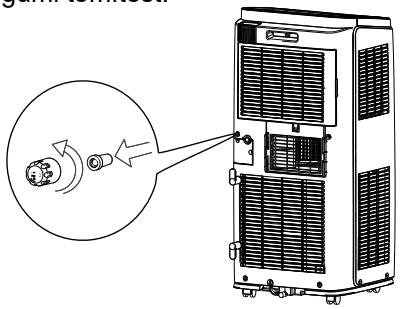

2. Csavarja bele a csatlakozót az óramutató járásával megegyező irányba.

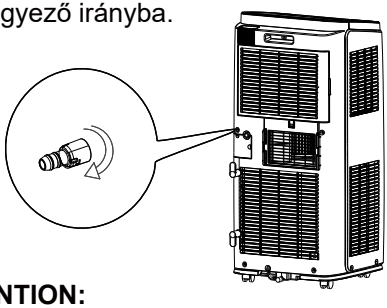

3. Helyezze be a kondenzcsövet a csatlakozóba.

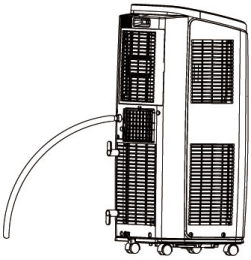

ATTENTION:

A folyamatos kondenzvíz elvezetés funkciónál, a berendezésnek vízszintesen kell állnia és fontos, hogy a cső iránya egyenesen lefelé mutasson. Ellenkező esetben a berendezés víztartálya megtelik és leáll.

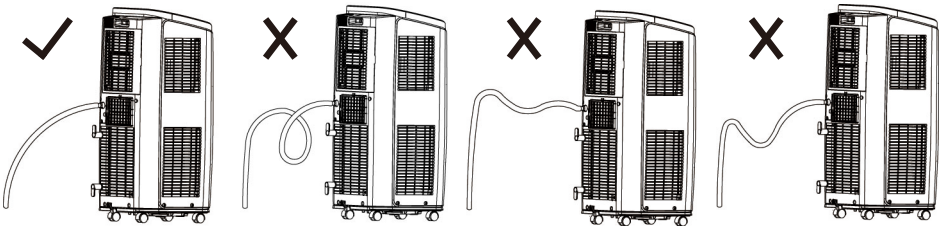

Flexibilis cső csatlakoztatása, elhelyezése

1. Fordítsa rá az óramutató járásával megegyező irányba az "A" és "B" csatlakozót a flexibilis cső két végére.

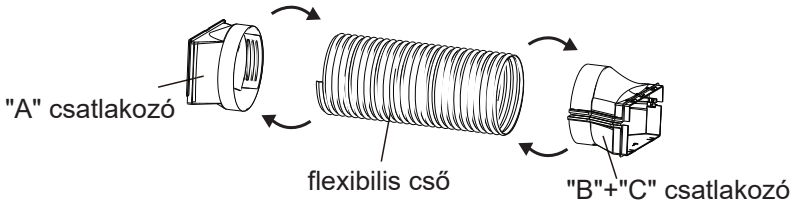

2. Helyezze be az "A" csatlakozót (a "TOP" felirat felfelé nézzen) a horonyba amíg egyet kattan.

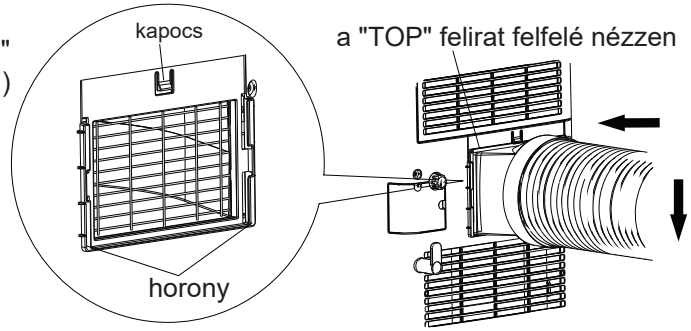

3. Vezesse ki a flexibilis csövet a szabadba.

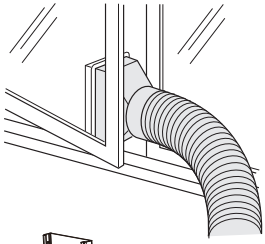

4. Csúsztassa el és nyissa ki a kifúvó csonk burkolatát az ablak csatlakozó panelen és csatlakoztassa az ablak kiegészítőt. (opcionális)

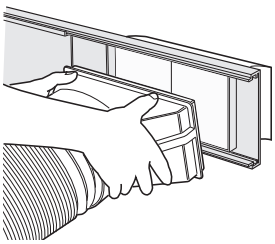

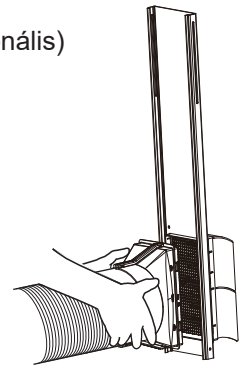

Flexibilis cső csatlakoztatása, elhelyezése

A minél hatékonyabb hűtési teljesítmény elérése érdekében a flexibilis csövet úgy helyezze el, hogy minél rövidebb legyen és ne legyen benne kanyar a minél egyenletesebb levegő áramlás érdekében.

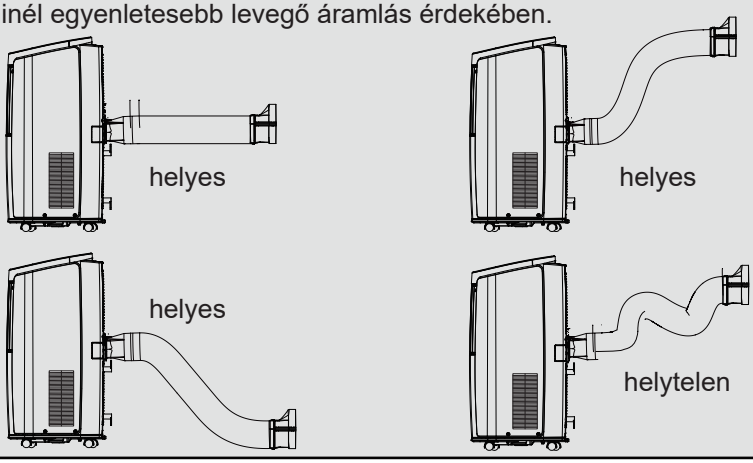

- Ezen az ábrán látható a helyes elhelyezés (Ha falba helyezi el a berendezést, akkor a kivezető nyílás 40-130cm között legyen).

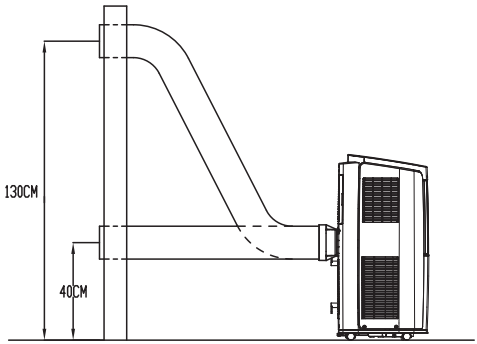

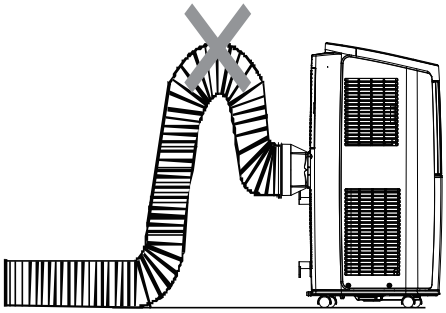

- Ezen az ábrán látható a helytelen elhelyezés (Ha törés van a csőben, az meghibásodáshoz vezethet).

Flexibilis cső lecsatlakoztatása

1. "A" csatlakozó eltávolítása:
   Nyomja meg a kapcsot, és emelje fel az "A" csatlakozót felfelé, hogy eltávolítsa.

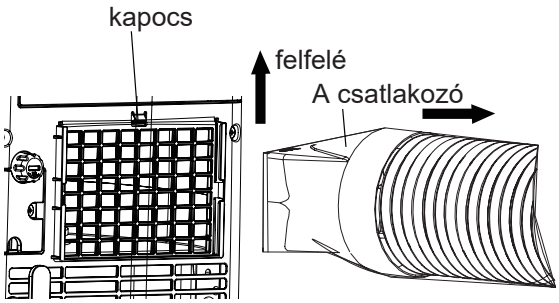

2. B+C csatlakoztató eltávolítása

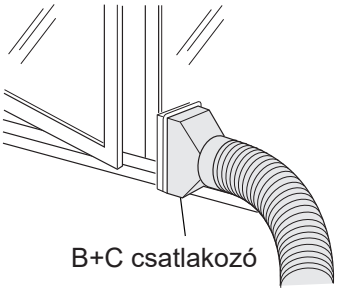

Tesztüzem

- Csatlakoztassa a tápkábelt és nyomja meg a távirányító ON/OFF (BE/KI) gombját a berendezés elindításához.
- Nyomja meg a "Mode" (üzemmód) gombot az automata, hűtés, fűtés vagy párátlanítás üzemmódot és ellenőrizze, hogy jól működik-e a berendezés.
- 16°C alatti külső hőmérséklet esetén a berendezés nem tud hűtés üzemmódban működni.

Jegyzetek

KLIMA KFT.
1131 Budapest, Reitter Ferenc utca 132.
+36 (1) 666 7001
info@klima.hu
www.klima.hu

*** A Cooper & Hunter folyamatosan dolgozik a termékeik fejlesztése érdekében, ezért a kézikönyvben szereplő információk előzetes értesítés nélkül változhatnak.**